令和8年5月23日
三島長陵高校
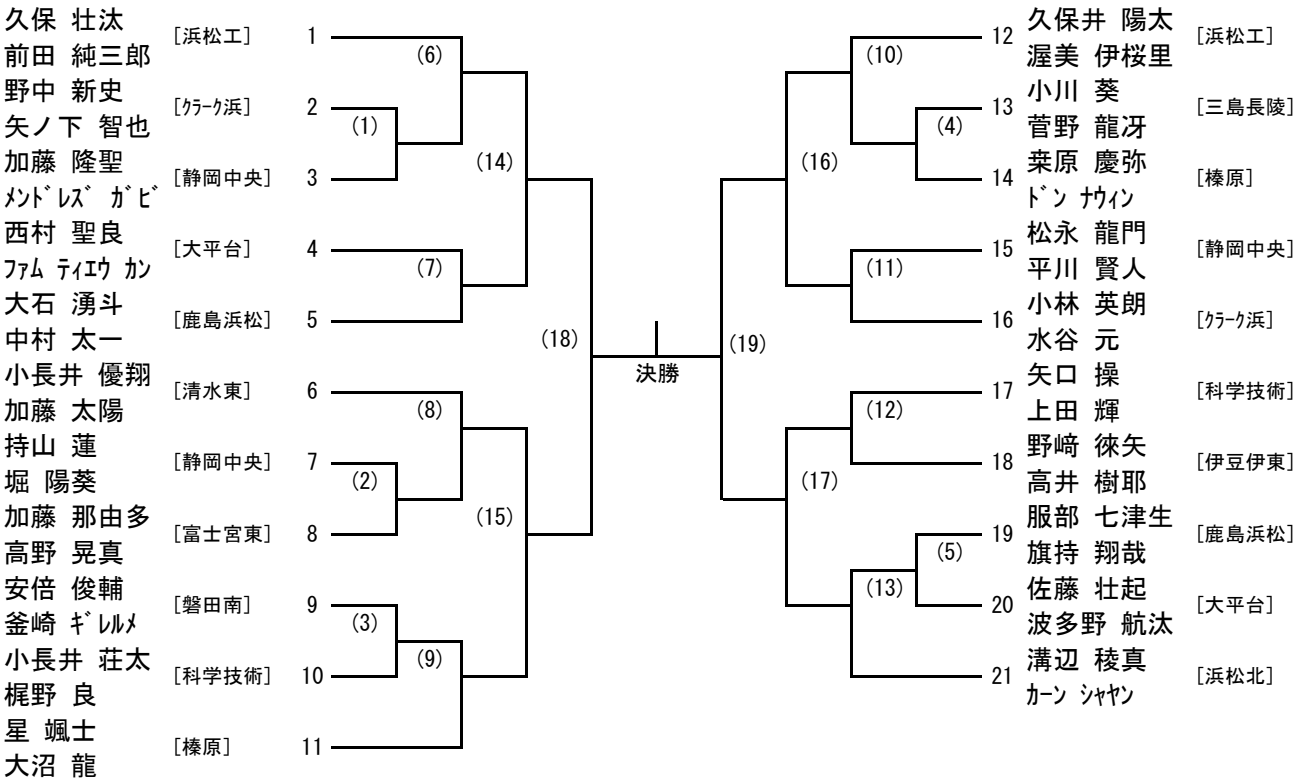
男子ダブルス【BD】