令和７年度　静岡県高等学校総合体育大会テニス競技西部地区予選

女子シングルス

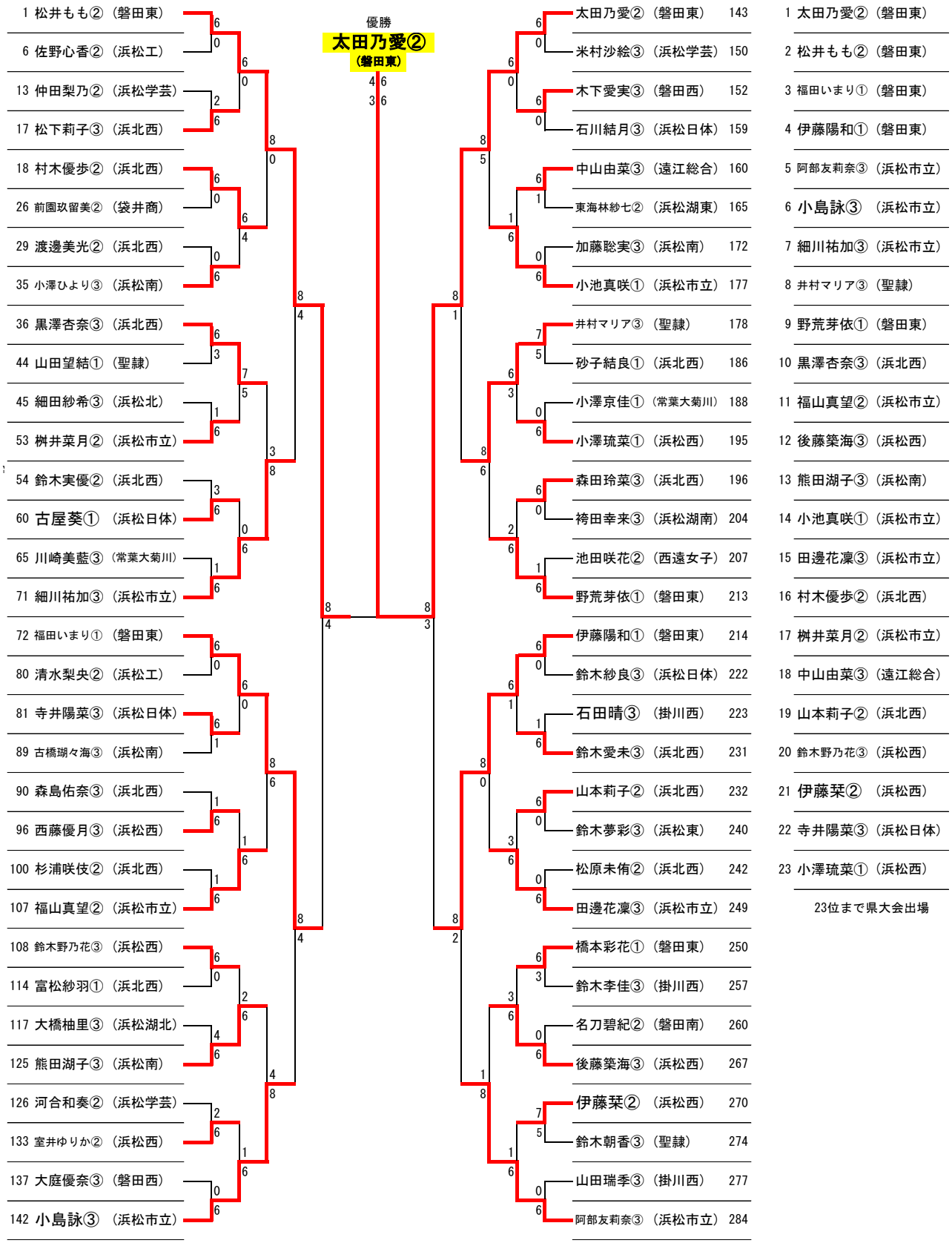

1 太田乃愛②（磐田東）
2 松井もも②（磐田東）
3 福田いまり①（磐田東）
4 伊藤陽和①（磐田東）
5 阿部友莉奈③（浜松市立）
6 小島詠③（浜松市立）
7 細川祐加③（浜松市立）
8 井村マリア③（聖隷）
9 野荒芽依①（磐田東）
10 黒澤杏奈③（浜北西）
11 福山真望②（浜松市立）
12 後藤築海③（浜松西）
13 熊田湖子③（浜松南）
14 小池真咲①（浜松市立）
15 田邊花凜③（浜松市立）
16 村木優歩②（浜北西）
17 桝井菜月②（浜松市立）
18 中山由菜③（遠江総合）
19 山本莉子②（浜北西）
20 鈴木野乃花③（浜松西）
21 伊藤栞②（浜松西）
22 寺井陽菜③（浜松日体）
23 小澤琉菜①（浜松西）

23位まで県大会出場

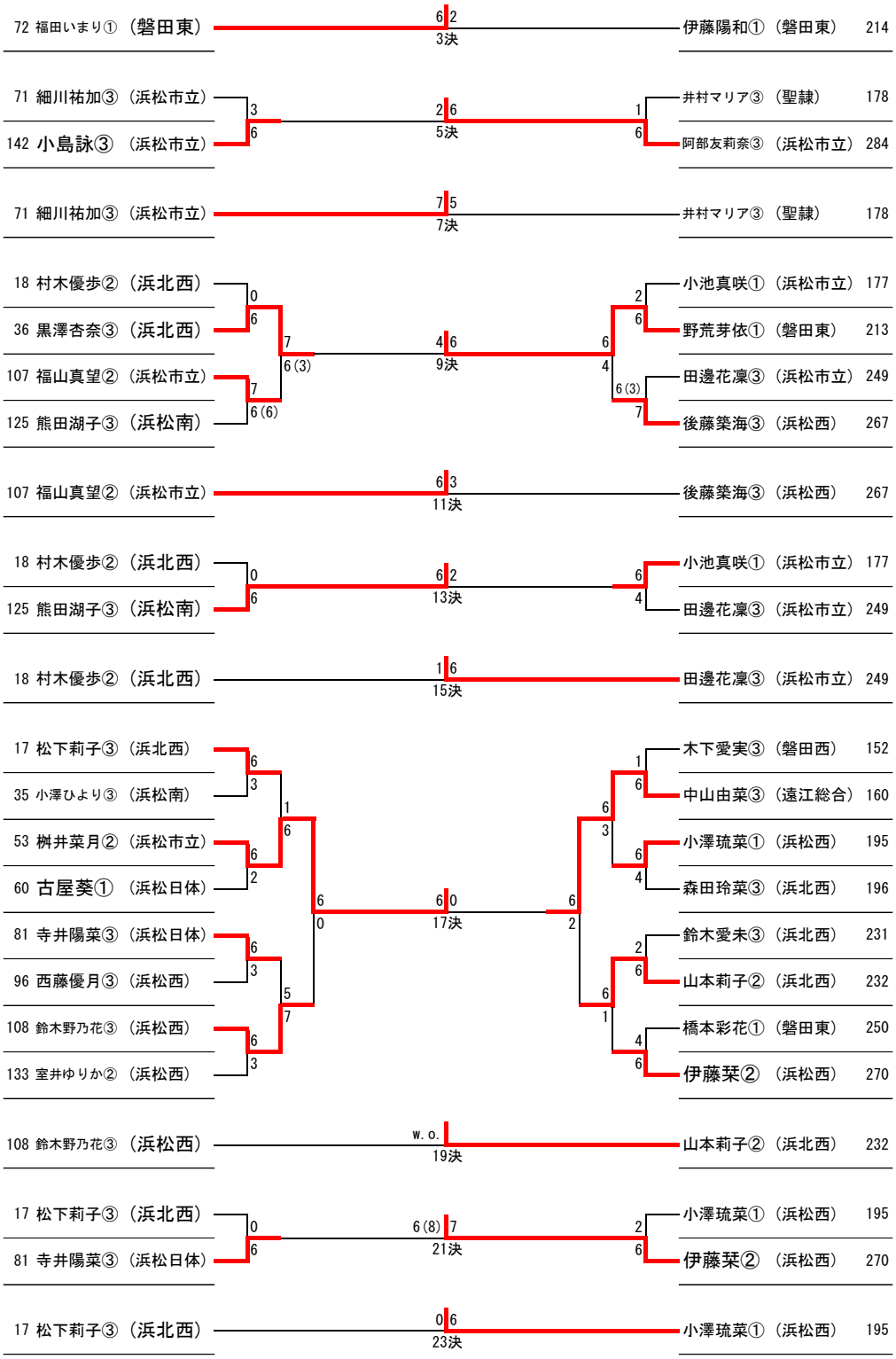
72 福田いまり①（磐田東）
伊藤陽和①（磐田東） 214
6 2
3決
71 細川祐加③（浜松市立）
142 小島詠③（浜松市立）
井村マリア③（聖隷） 178
阿部友莉奈③（浜松市立） 284
3 6
2 6
5決
1 6
71 細川祐加③（浜松市立）
井村マリア③（聖隷） 178
7 5
7決
18 村木優歩②（浜北西）
36 黒澤杏奈③（浜北西）
107 福山真望②（浜松市立）
125 熊田湖子③（浜松南）
小池真咲①（浜松市立） 177
野荒芽依①（磐田東） 213
田邊花凜③（浜松市立） 249
後藤築海③（浜松西） 267
0 6
7 6(3)
7 6(6)
4 6
9決
2 6
6 4
6(3) 7
107 福山真望②（浜松市立）
後藤築海③（浜松西） 267
6 3
11決
18 村木優歩②（浜北西）
125 熊田湖子③（浜松南）
小池真咲①（浜松市立） 177
田邊花凜③（浜松市立） 249
0 6
6 2
13決
6 4
18 村木優歩②（浜北西）
田邊花凜③（浜松市立） 249
1 6
15決
17 松下莉子③（浜北西）
35 小澤ひより③（浜松南）
53 桝井菜月②（浜松市立）
60 古屋葵①（浜松日体）
81 寺井陽菜③（浜松日体）
96 西藤優月③（浜松西）
108 鈴木野乃花③（浜松西）
133 室井ゆりか②（浜松西）
木下愛実③（磐田西） 152
中山由菜③（遠江総合） 160
小澤琉菜①（浜松西） 195
森田玲菜③（浜北西） 196
鈴木愛未③（浜北西） 231
山本莉子②（浜北西） 232
橋本彩花①（磐田東） 250
伊藤栞②（浜松西） 270
6 3
1 6
6 3
6 4
6 0
17決
6 2
2 6
6 1
4 6
108 鈴木野乃花③（浜松西）
山本莉子②（浜北西） 232
w.o.
19決
17 松下莉子③（浜北西）
81 寺井陽菜③（浜松日体）
小澤琉菜①（浜松西） 195
伊藤栞②（浜松西） 270
0 6
6(8) 7
21決
2 6
17 松下莉子③（浜北西）
小澤琉菜①（浜松西） 195
0 6
23決